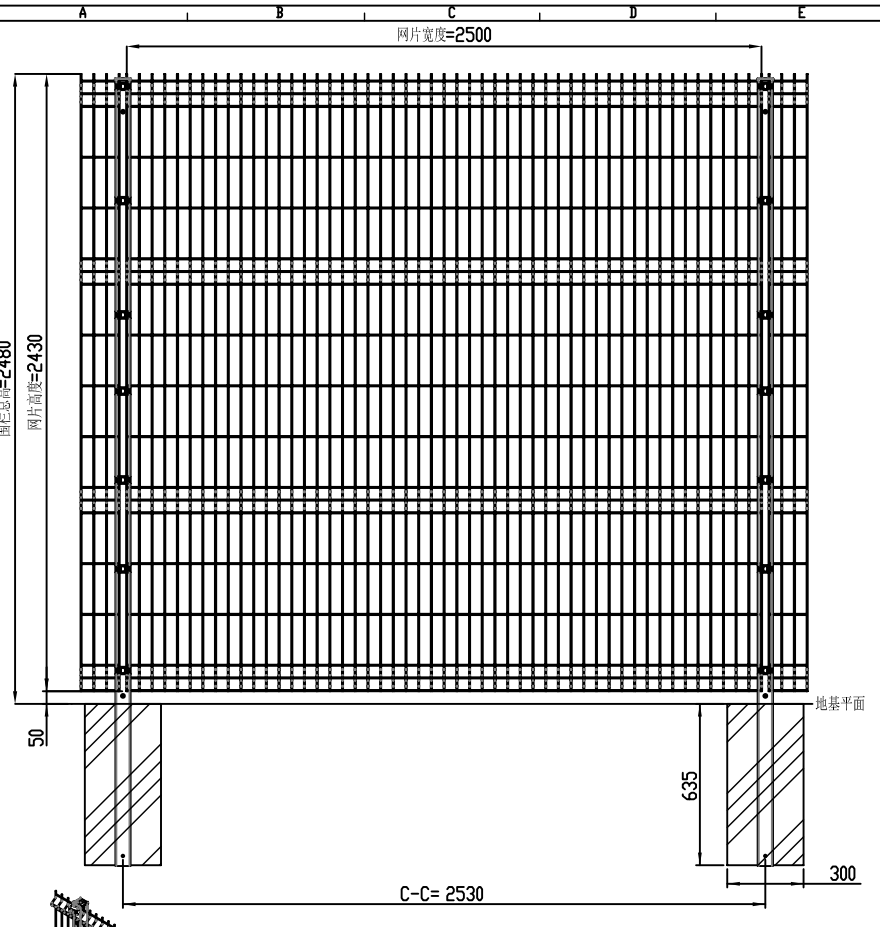


转角安装示意图
比例 1 : 8

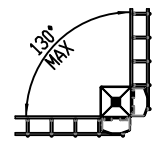


内角安装示意图
比例 1 : 8

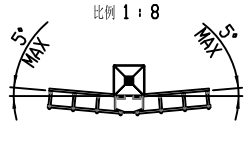


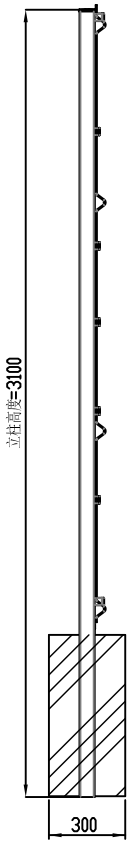


外角安装示意图
比例 1 : 8

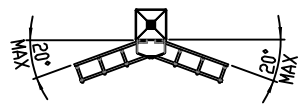


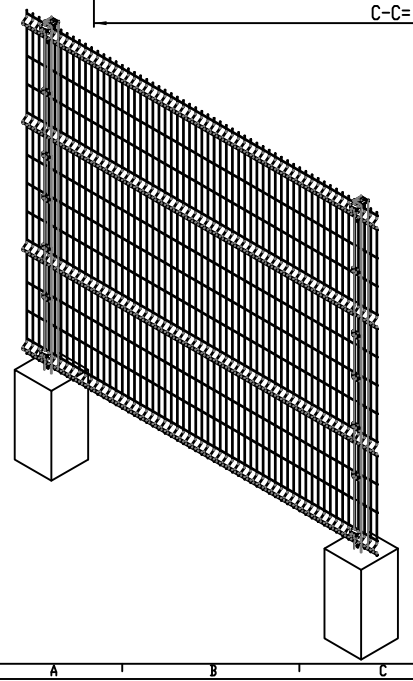

立柱截面图
比例 1 : 2

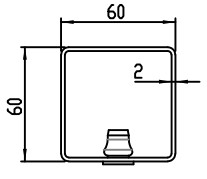


耐乐福 3D
比例 1 : 8

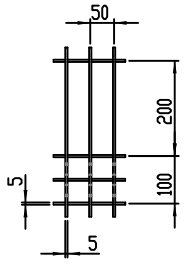


装配详图
比例 1 : 5

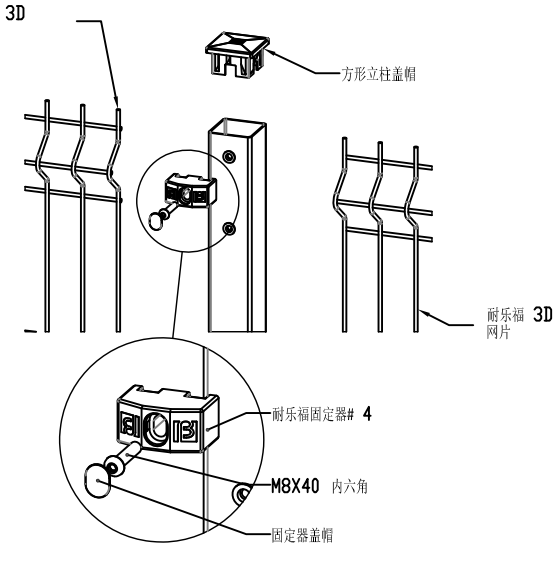


技术参数

1. 网片参数 – 耐乐福® 3D网片经电阻焊焊接成型，钢丝材质为低碳钢经镀锌处理，外层聚酯粉末喷涂

- 钢丝丝径公差范围：
  - 4,50mm±0,06mm （线芯）横丝
  - 4,50mm±0,06mm （线芯）纵丝。

  公差范围依据ISO 22034-2
- 垂直和水平钢丝的最小抗拉强度为500 N/mm².
- 网片高度和宽度公差为 ± 5,0mm
- 网片尺寸由相邻丝径中心距测得
  - 横丝间距为： 200 mm, 公差 ± 4 mm.
  - 纵丝间距为： 50 mm, 公差 ± 3 mm.

  公差范围依据： EN 10223-7
- 焊缝剪切强度依据： EN 10223-7 网片横向任意抽取四个位置测定

  焊缝最小剪切强度不低于最小丝径抗拉强度的 50%

- Nylofor® 3D 网片顶部有 30 mm ± 2 mm 矛头
- 依据 EN 1179 Z3镀锌样料纯度不低于 99,95%
- 钢丝锌层厚度不低于 30 g/m².
- 聚酯喷涂涂层厚度最小 100 μm.

  聚酯涂层厚度，以及喷涂后丝径的直径尺寸为 10 个测点的平均值
  在腐蚀性环境中，推荐更高的最小涂层厚度。典型值为150 μm。
  聚酯粉末喷涂工艺必须均匀，不得有针孔、流积、开裂等缺陷。

- 标准色为 RAL 6005, RAL 7016, RAL9005和RAL 9010.
  若其他颜色，请参考技术参数表 TDS-99-03.（聚酯涂层）
  根据需求，可定制非标准颜色
- 聚酯涂层盐雾试验：
  - 根据ISO 9227的要求，在盐雾中暴露1000小时后，涂层切口的附着力损失不会超过10毫米。

- 抗紫外线：
  - 按照ISO 16474-3，在1000h QUV后，纯水洗涤后，色差值ΔE*最大值为3.
    光泽损失:1000小时后，用纯净水冲洗后测定，最多损失原有光泽的50%。

2. 立柱参数 – 60X60X2,0 方管立柱内，外热浸镀锌处理，外层聚酯粉末喷涂

- 依据欧洲标准 EN 10346选取钢材
- 钢材牌号为 S250.
- 钢带热浸镀锌处理标准： EN 10346 Z275.
- S250钢带强度规格：
  - 抗拉强度：最小值 330 N/mm²
  - 屈服强度：最小值 250 N/mm²

  如选用 DX51D，抗拉强度最小值为 270 N/mm².
- 立柱的截面尺寸公差为： ± 0,35 mm.
- 板材的厚度公差为 ± 10 %
- 高度公差：
  - 立柱高度 ≤ 2000 mm: ± 5 mm
  - 立柱高度 > 2000 mm ± 10 mm
- 依据 EN 10346，使用 (Z275)钢板镀锌层厚度 275g/m2， 两面测量，取三个测量点的平均值

- 聚酯涂层厚度最小为60um，取十个测量点的平均值
- 颜色：标准绿色 RAL 6005 和白色 RAL 9010. 如需其他颜色，请参考技术规格表 TDS-99-03（聚酯涂层）

- 聚酯涂层抗盐雾试验：
  - 依据ISO 9227，经 1000h小时盐雾试验，涂层切割处不得有大于 10 mm的涂层脱落

- 抗UV实验：
  - 依据ISO 16474-3，经 1000 h QUV照射和水冲洗后，色差最大值ΔE* 为 3。
    光泽度：经过1000小时照射和水冲洗后，光泽度不得低于初始值的50 %

- 根据网格高度计算风载，以适应不同厚度的立柱。
  - 围网结构能承受 138km/h风速。

连结结构：

- 耐乐福3D网片的固定器采用304不锈钢防盗螺栓，规格为M8x40（包括内置件）

地基参数：

- 浇筑孔尺寸为 300 x 300 x 635 ，石子强度为 20MPa/19
- 视地基状态可能需要额外的混凝土，土木工程师需确认地基基础尺寸

扫码关注公众号

| 版本 | 日期 | 更改 | 人员 | 材料 | | 参数 | |
|---|---|---|---|---|---|---|---|
| 01 | | | | 质量 | Kg | | |
| 02 | | | | NYLOFOR 3D 方形立柱 H=2430 混凝土基础埋置安装 | | | |
| 03 | | | | | | | |
| 04 | | | | | | | |
| 05 | | | | | | | |
| 06 | | | | 现金 | 已批准 | 设计人员 | Henk De Kock |
| 07 | | | | 状态更改人员 | Philip Muir | 日期 | 29-04-2022 |

| | | | |
|---|---|---|---|
| 海拔高度最高安装点 ISO 2768 m | 第1/1页 | 图纸尺寸 A2 | NYL00A400003 |
| | | 比例 1:15 | |

© Bekaert nv 著作权所有。本文档及其所有内容均为Bekaert的财产。
未经Bekaert公司书面许可，不得复制、使用或披露本文档或其内容。违反版权法可能会导致民事或刑事诉讼。

| 配置表 | | | | | | | |
|---|---|---|---|---|---|---|---|
| 系统 | DIM 'A' | DIM 'B' | DIM 'C' | DIM 'D' | DIM 'E' | DIM 'F' | DIM 'G' |
| NYLOFOR 3D H=1780 | 1780 | 1730 | 2400 | 2530 | 2500 | ø 5 | ø 5 |
| NYLOFOR 3D H=1980 | 1980 | 1930 | 2500 | 2530 | 2500 | ø 5 | ø 5 |
| NYLOFOR 3D H=2080 | 2080 | 2030 | 2700 | 2530 | 2500 | ø 5 | ø 5 |
| NYLOFOR 3D H=2480 | 2480 | 2430 | 3100 | 2530 | 2500 | ø 5 | ø 5 |
| NYLOFOR 3D XL H=1780 | 1780 | 1730 | 2400 | 3030 | 3000 | ø 5 | ø 5 |
| NYLOFOR 3D XL H=1980 | 1980 | 1930 | 2500 | 3030 | 3000 | ø 5 | ø 5 |
| NYLOFOR 3D XL H=2080 | 2080 | 2030 | 2700 | 3030 | 3000 | ø 5 | ø 5 |
| NYLOFOR 3D XL H=2480 | 2480 | 2430 | 3100 | 3030 | 3000 | ø 5 | ø 5 |
| NYLOFOR 3D ESSENTIAL H=1780 | 1780 | 1730 | 2400 | 2530 | 2500 | ø 5 | ø 4 |
| NYLOFOR 3D ESSENTIAL H=1980 | 1980 | 1930 | 2500 | 2530 | 2500 | ø 5 | ø 4 |
| NYLOFOR 3D ESSENTIAL H=2080 | 2080 | 2030 | 2700 | 2530 | 2500 | ø 5 | ø 4 |
| NYLOFOR 3D ESSENTIAL H=2480 | 2480 | 2430 | 3100 | 2530 | 2500 | ø 5 | ø 4 |